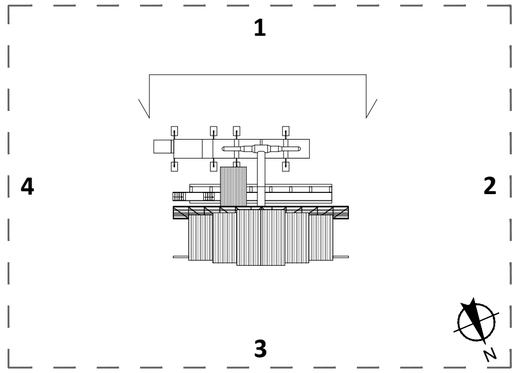

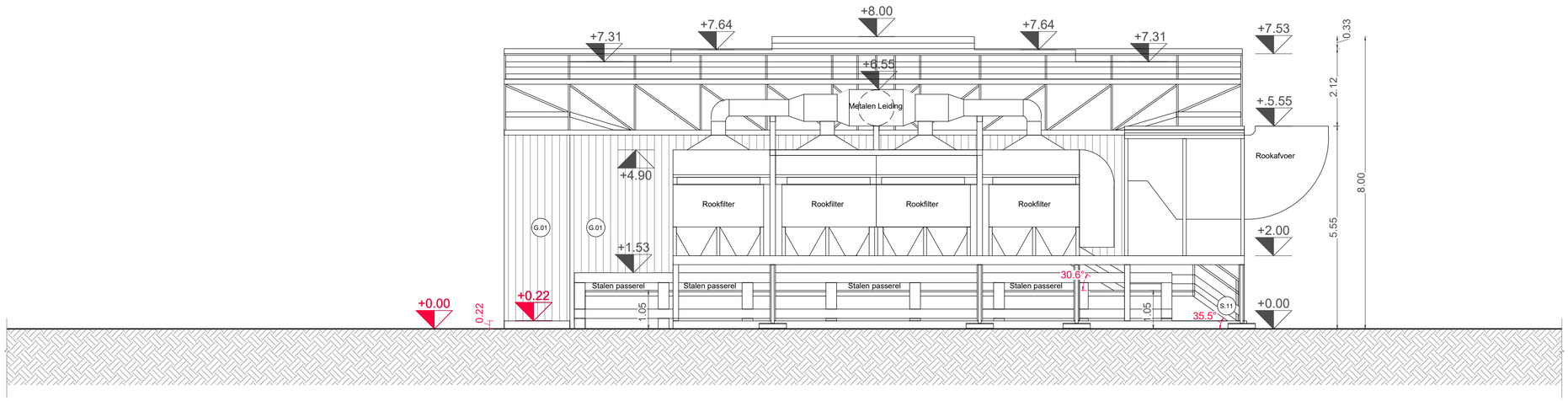

De Trap voldoet aan volgende eisen
Min aantrede = 20 cm
Max. Optrede = 18 cm
Max. Hellingshoek = 37 °

KB BASISNORMEN IS NIET VAN TOEPASSING, HET BETREFT HIER EEN INDUSTRIËLE INSTALLATIE DIE NIET IN EEN GEBOUW GELEGEN IS.

ArcelorMittal

AANZICHT 1 BRANDWEER
NIEUWE TOESTAND

0 2.5 5 7.5 10m
1:100

BA_Verplaatsbare Branderwerf-X_BB_N_001_Aanzicht 1 Brandweer