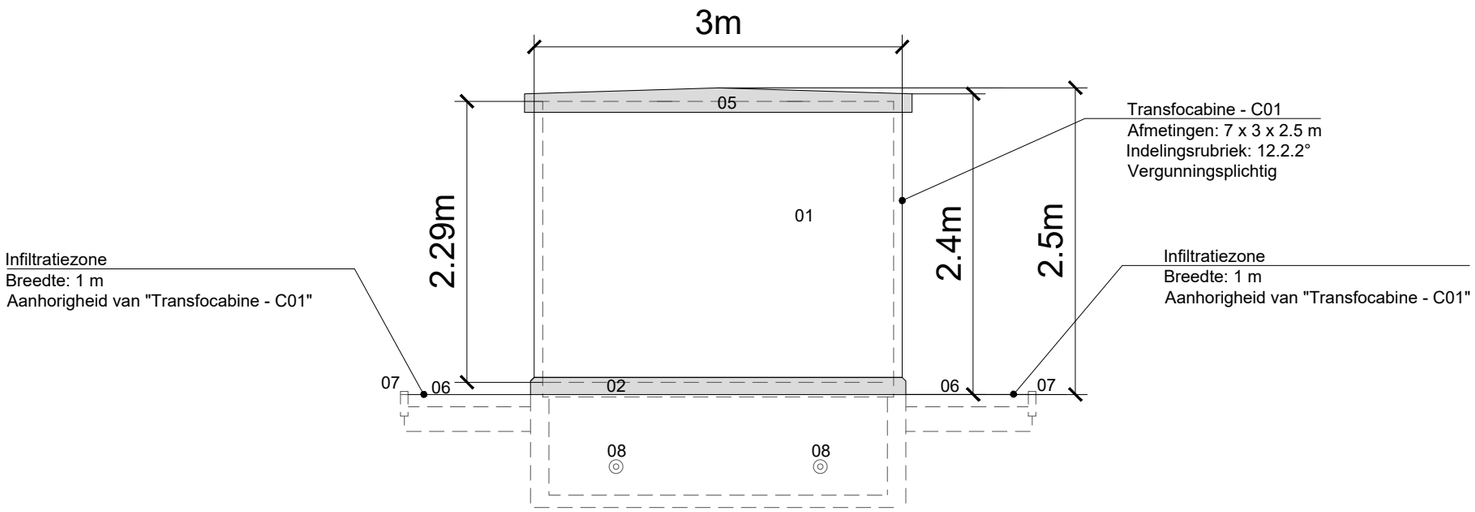

Legende - *gevelmaterialen cabine (IEEE-519/1993, G5/4 : IEC standaard)*

01 Betonconstructie - structuurverf RAL 9010-7035-6003
02 Betonconstructie - structuurverf RAL 9010-7035-6003
03 Buitenschrijnwerk - aluminium - wit gelakt
04 Verluchtingsrooster
05 Afwerking dak : zwart plat dak, waterdichte 2 comp.coating - dakrandprofiel in staal - zwart
06 Verharding bvb: in grijze grind 10cm, waterdoolatende onderfundering 20cm, geotextiel niet geweven
07 Boordsteen
08 Kabeldoorvoer
(*) Aardingspennen

Maataanduidingen plan in meters
Ontworpen hoogte in m TAW
Coördinaten volgens Lambert 72

C01 Rechterzijaanzicht

0m 0.5m 1m 1.5m 2m 2.5m
Afdrukschaal: 1/50