ZIE BIJZONDERE VOORWAARDE(N)

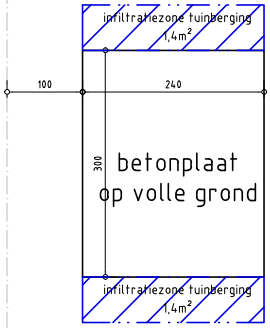

Fundering – tuinberging

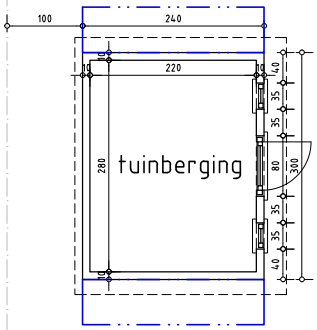

Grondplan – tuinberging

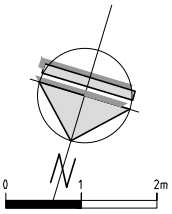

BIJGEBOUW – tuinberging – plan (ontwerp=bestaand)

ontwerp verbouwen eengezinswoning *bouwplaats* Destelbergenstraat 94, 9040 Sint-Amandsberg (Gent) Afd 19/2, sectie C, nr 1063 v 2	*architect* SCHUTYSER Frederic Kouterstraat 135, 9070 Destelbergen tel 0498/20 90 52 e-mail: architect.schutyser@skynet.be	*schaal* 1:100