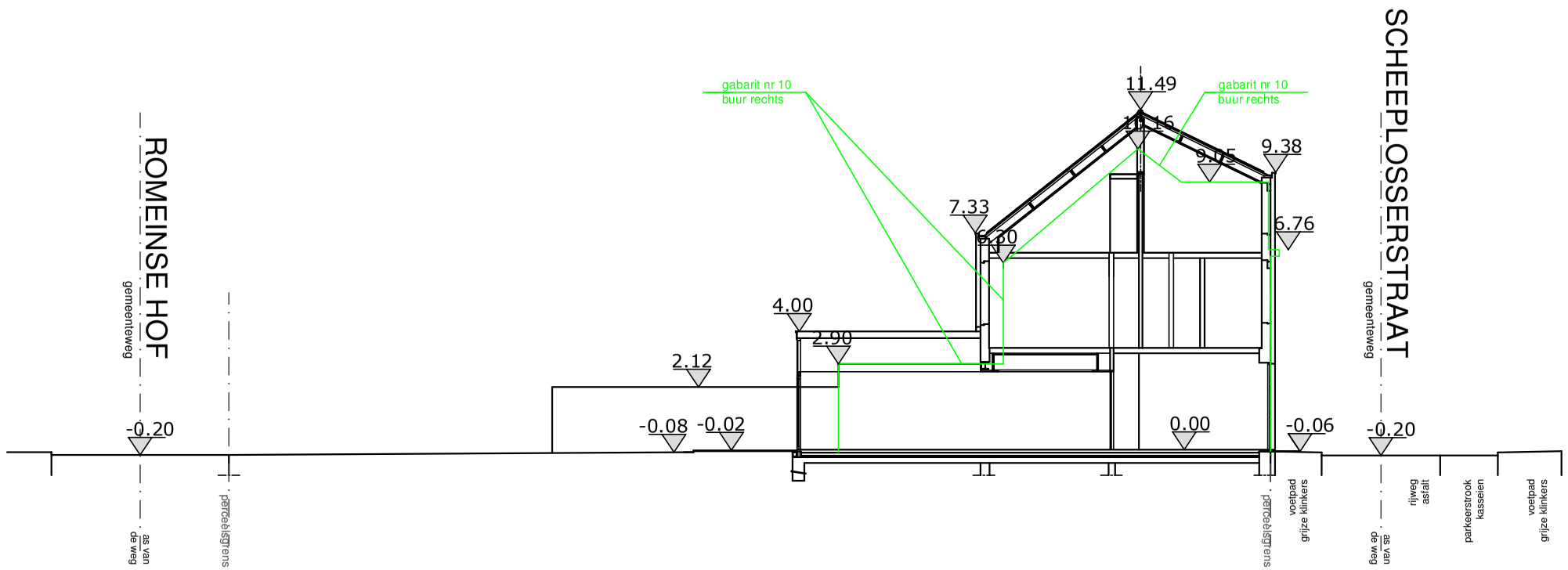

TERREINPROFIEL 2

bestaande toestand

0 2 4 6 8 10m

Schaal 1/200