Schaal 1:200
OMV_E&B_T_N_1
D05 _Terreinprofiel

ZIE BIJZONDERE VOORWAARDE(N)

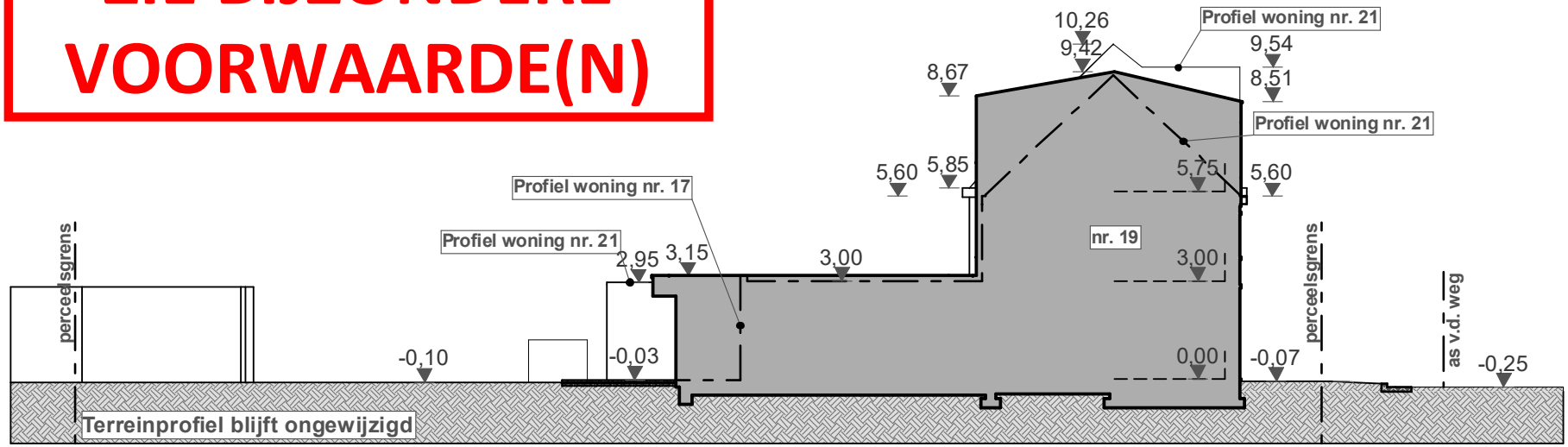

Opdrachtgever:	Opdracht:	SIMON VANOUTRYVE ARCHITECT	
Speleman - Van Ooteghem Leo Tertzweillaan 18 - 9050 Gentbrugge	Verbouwing ééngezinswoning Desiré Toeffaertstraat 19 9000 Gent	Blauwesteenstraat 47, 9070 Heusden 0497 300 697 - info@simonar.be btw BE 0533 688 357	SIMONAR.BE 25/09/2025 PROJECTFASE OMV