Constructieve tekening

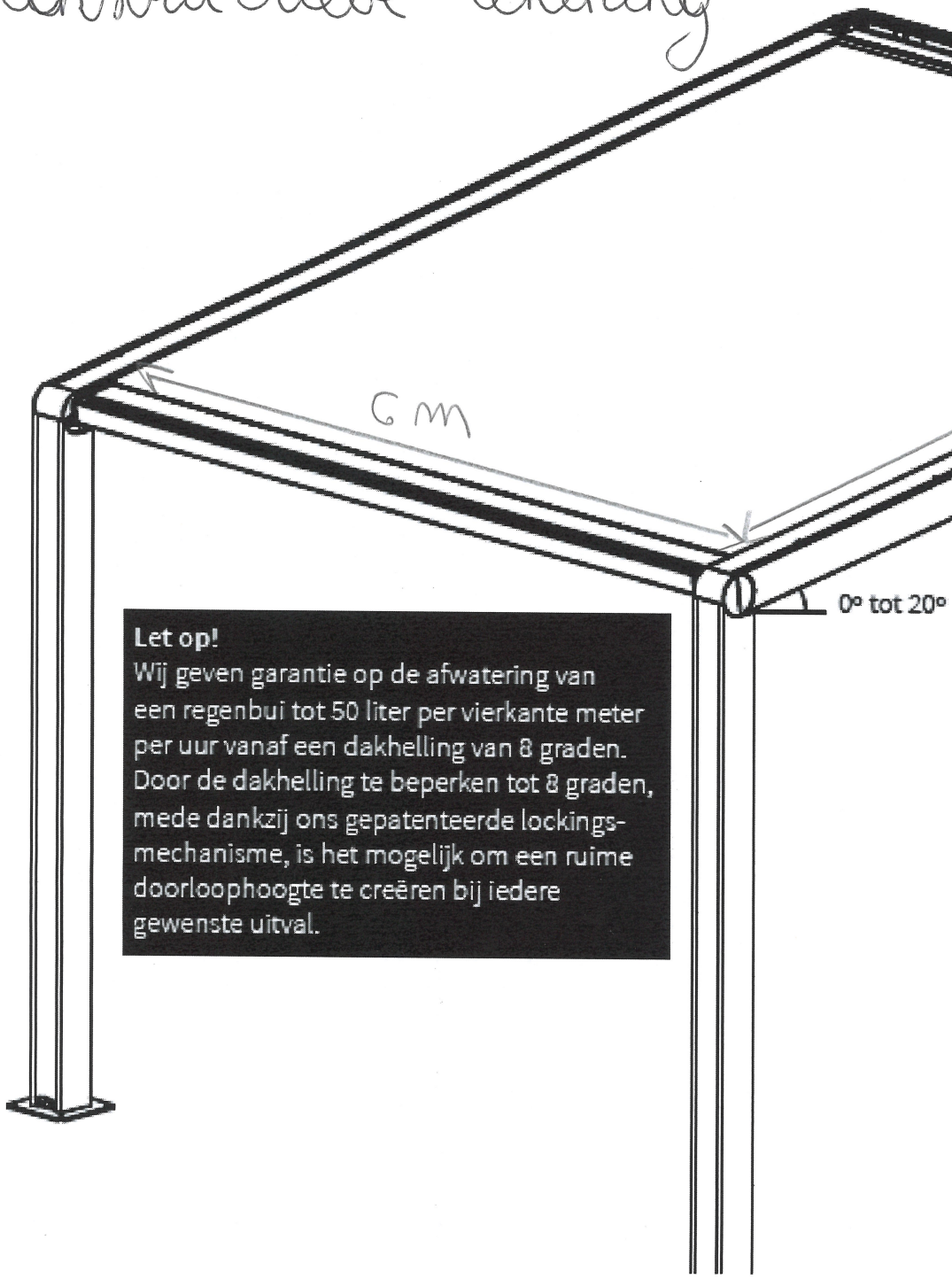

Let op!
200 [mm] vrijhouden boven het scherm voor montage.

200 [mm]

135 [mm]

Let op!
Wij geven garantie op de afwatering van een regenbui tot 50 liter per vierkante meter per uur vanaf een dakhelling van 8 graden. Door de dakhelling te beperken tot 8 graden, mede dankzij ons gepatenteerde lockings-mechanisme, is het mogelijk om een ruime doorloophoogte te creëren bij iedere gewenste uitval.

Doorsnede staander

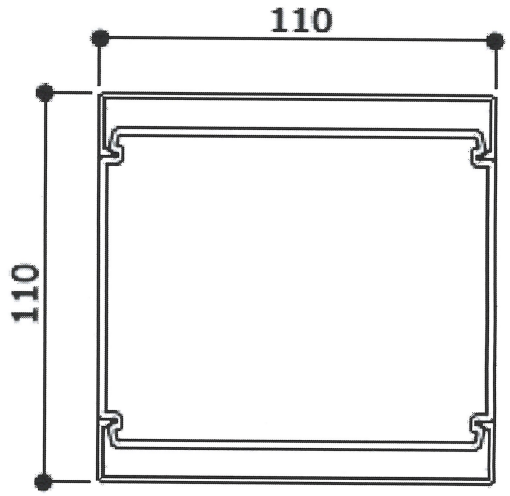

Type A