TRAP 10:

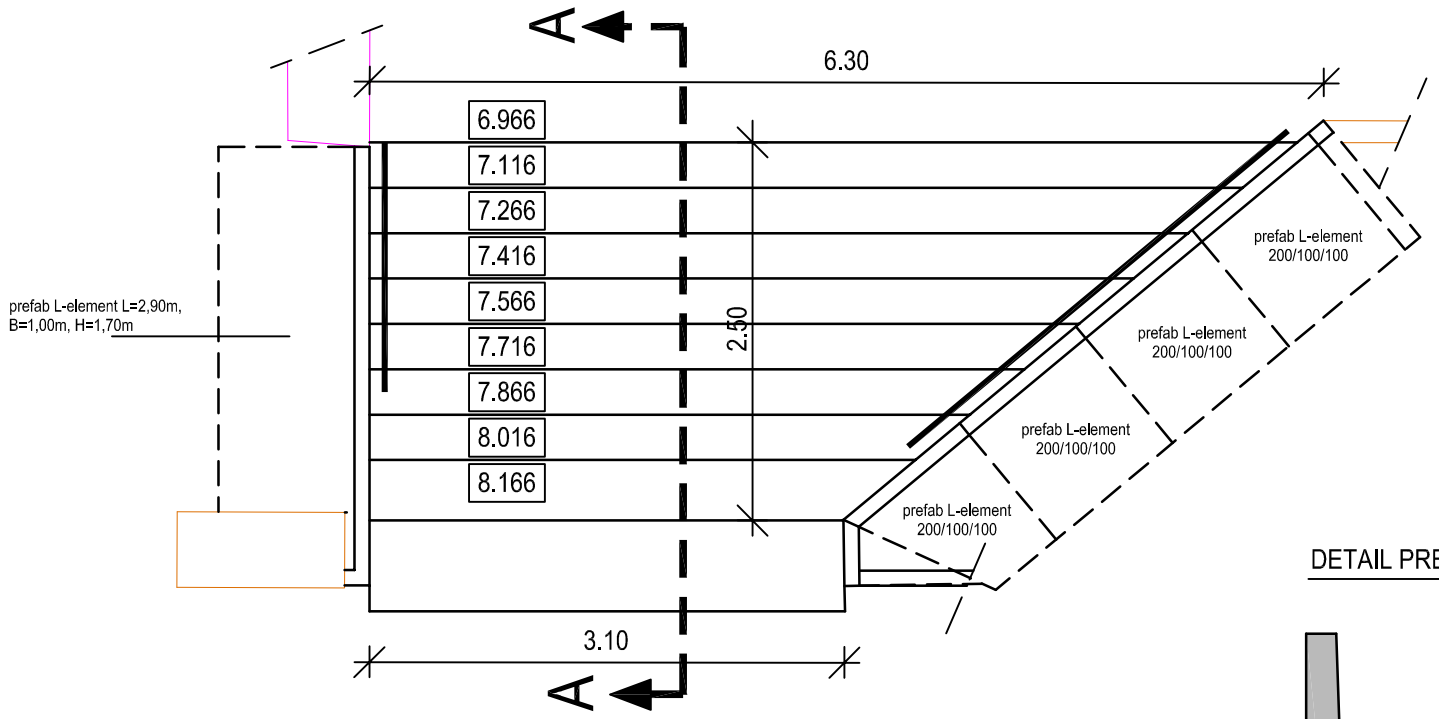

ZIE BIJZONDERE VOORWAARDE(N)

DETAIL PREFAB KEERMUUR:

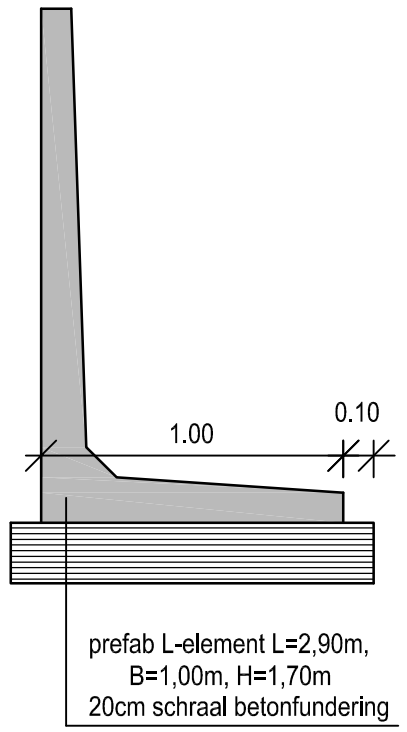

DOORSNEDE A-A:

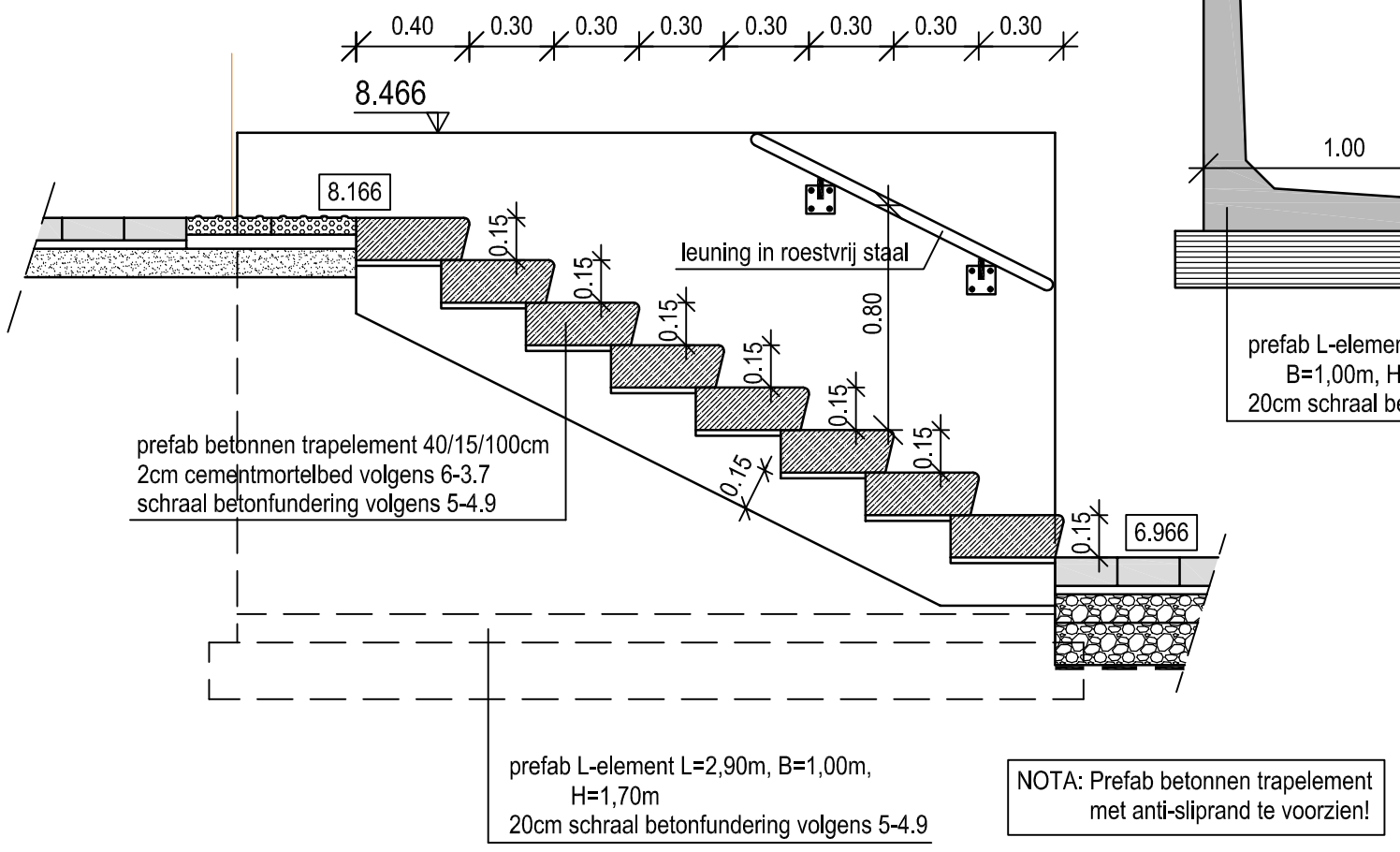

NOTA: Prefab betonnen trapelement
met anti-sliprand te voorzien!

BA_90001201_D_N_Trap 10