**BA_cabine_G_N_1**
**Voorgevel**

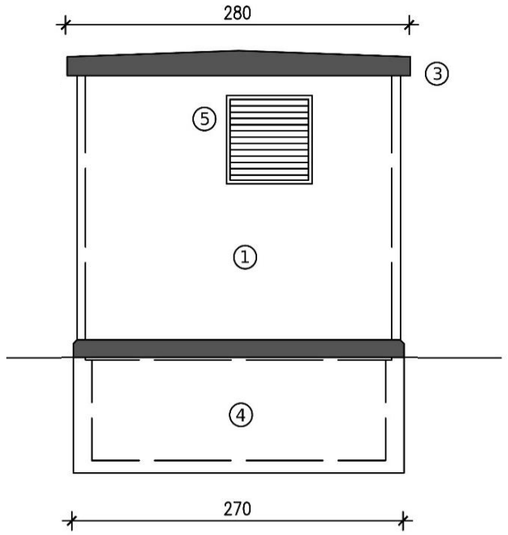


**BA_cabine_G_N_2**
**Zijgevel rechts**

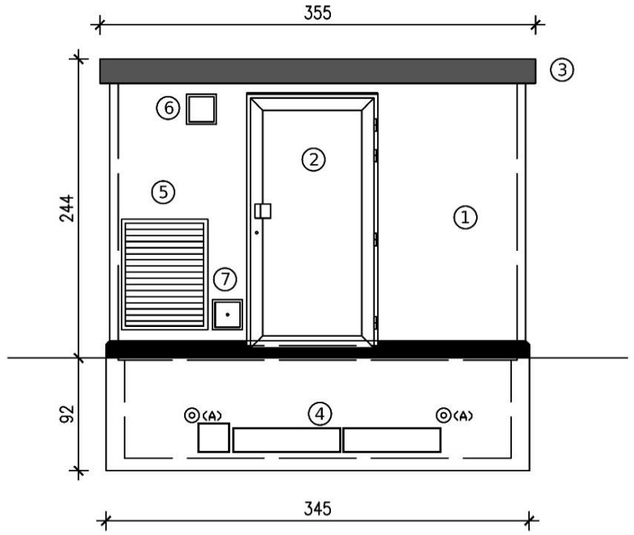


**BA_cabine_P_N_2**
**Grondplan**

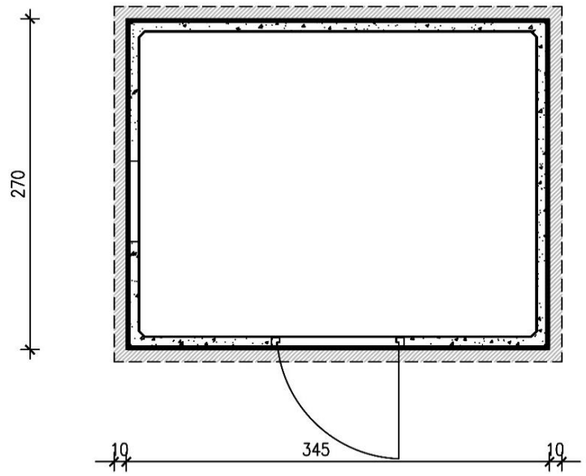


**BA_cabine_G_N_3**
**Achtergevel**

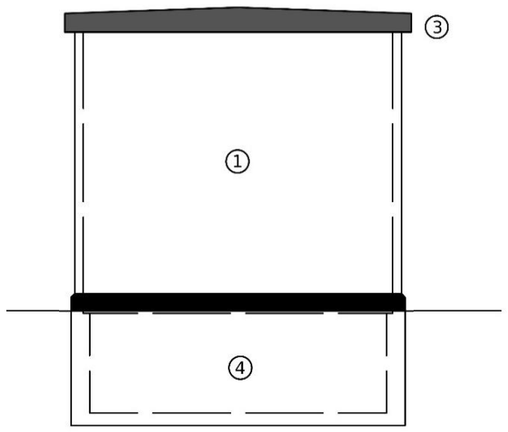


**BA_cabine_G_N_4**
**Zijgevel links**

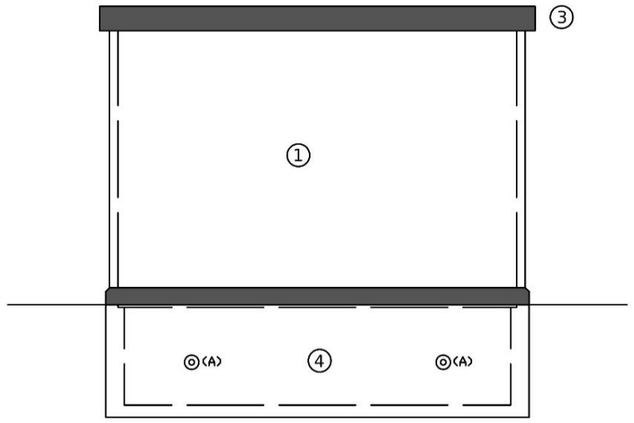


**BA_cabine_S_N_2**
**Cabine in bouwput**

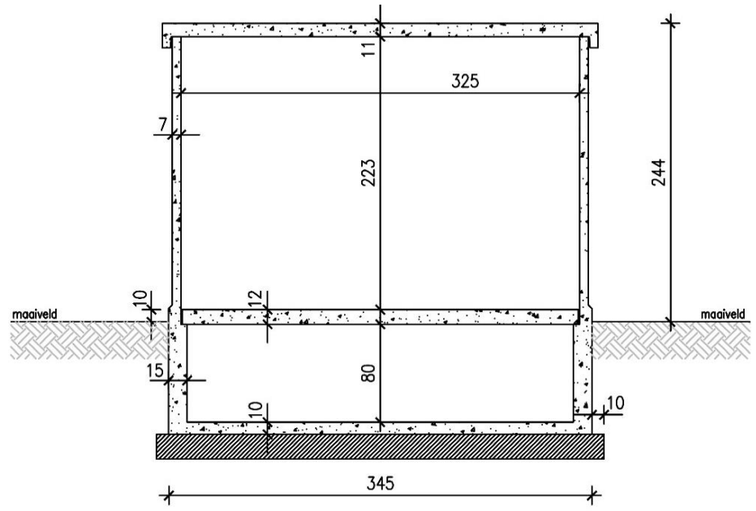


**ZIE BIJZONDERE VOORWAARDE(N)**

| Materialen legende constructieplan elektriciteitscabine type: Taurus, deur lange kant, plat dak | | | | |
|---|---|---|---|---|
| | Gewapend beton | 4 | Kelderkuip in gewapend beton bekleed met zwarte twee componenten coating | veiligheidsstrook voor ingang cabine in betondallen<br>rondom cabine gras inzaaien |
| | Gestabiliseerd zand (cement 150 kg/m³) | 5 | Verzinkte stalen ventilatieroosters gelakt in kleur olijfgroen RAL 6003. | |
| 1 | Wanden van de cabine zijn in gewapend beton afgewerkt met structuurverf in de kleur olijfgroen RAL 6003. | 6 | Controlevenster | |
| 2 | Explosievrije toegangsdeur met veiligheidsslot voor aan en afschakelen van de cabine in kleur olijfgroen RAL 6003. | 7 | Luik voor kabeldoorvoer in kleur olijfgroen RAL 6003. | |
| 3 | Dak in gewapend beton bekleed met zwarte twee componenten coating.<br>Dakranden zijn bekleed met zwarte twee componenten coating. | | | **Schaal: 1/50 (A3)** |

Meetlijn

0.00 1,-m 2,-m

| Fluvius informatie | |
|---|---|
| Gemeente: | Gent |
| Deelgemeente: | Sint-Kruiswinkel |
| Straat: | Winkelwarande 42 |
| Netwerknummer: | 91003091 |
| SAP-nummer: | 20310808 |
| NG-nummer: | NG_407932 |
| Cabine nummer: | 9292 |
| Cabine naam: | WINKELWARANDE |
| Plan versie: | |
| **Kabeldoorvoer:** | **Zijgevel rechts** |